Tall Castle, Small

NRO426

产品编号 NRO426-1222	
产品信息概览	
长宽高尺寸	1290x902x920 cm
适用年龄段	6+
容纳人数	40
颜色选择	

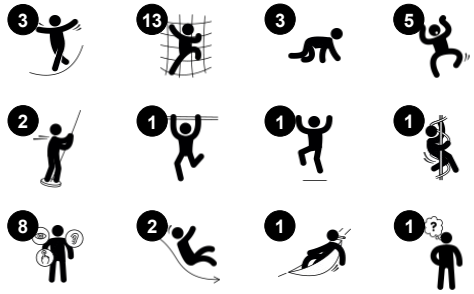

宏伟的 Tall Castle 为游乐场增添了中世纪元素，吸引着孩子们反复游玩。 Tall Castle 以其高效、高节奏的多层次游戏选择，让不同年龄、不同能力的孩子们或者整个家庭都能在游戏中获得乐趣。地面层有一个舒服的游戏休息区。三种完全不同的通道通向第一层高架游戏区，设有消防员杆和卷曲攀爬器出口。在这一层，循环活动保证了儿童运动技能和肌肉力量的训练。在社交方面，则需要孩子们体现轮流意识。为了迎接挑战，孩子们冒险进入惊险的游戏层，在城堡内部和外部的隧道进行攀爬。惊险刺激、高度递增的滑梯也是一种游戏活动，更是对挑战顶端的孩子的奖励，当孩子们呼啸而下时，无不欢呼。

数据如有更新，恕不另行通知。

Tall Castle, Small

NRO426

Cannon
认知能力：大炮设定了一个具体的主题，从而激发了戏剧性游戏。戏剧游戏有助于提高语言和沟通能力。

Long tube slide
身体素质：玩滑梯可以训练空间意识和平衡感。 **社交情感：**高度带来了刺激的速度和快感。通过轮流玩耍和为他人着想来激发同理心。停在超长滑道口时可获得安全感。

Balcony
社交情感：阳台鼓励儿童在此会面，或与地面上的人互动。

Wire frame tunnel
身体素质：攀爬可以训练空间感、交叉协调和肌肉力量。 **社交情感：**感受高度感和刺激感，学会轮流发言和为他人着想。

Fireman's pole
身体素质：coordination is supported when going down, as well as arm and core muscles. Landing strengthens bone density, which is built for life in early childhood. **社交情感：**训练轮流意识和风险意识。

摇摆座椅
身体素质：摇摆时的协调性和平衡感。 **社交情感：**和朋友见面，轻轻地前后推朋友，轮流玩耍。

攀爬墙
身体素质：训练交叉协调能力以及腿部、手臂和手部力量。顶部的扶手便于进入平台。 **社交情感：**对年幼的孩子来说，绳网的倾斜度让攀爬更具安全感。

数据如有更新，恕不另行通知。

Tall Castle, Small

NRO426

KOMPAN 的所有有机刺槐产品均由 刺槐木材制成，来自欧洲的可持续环保木材。可根据要求提供 FSC® Certified (FSC® C004450)

用于有色组分的涂料是水性环保型涂料，具有出色的抗紫外线性能。油漆符合 EN 71 第 3 部分的规定。

Robinia 产品采用 KOMPAN 颜色概念设计，具有多种不同的标准颜色。木材可以不经处理或涂有保持木质颜色的棕漆。

产品编号 NRO426-1222

安装信息		
最大跌落高度		246 cm
安全面积		109.0 m²
安装总时长		96.4
开挖量		24.67 m³
混凝土使用量		12.55 m³
标准入地深度		120 cm
运输重量		5,500 kg
固定选项	入地	✔

质保信息	
镀锌钢结构	终身质保
Robinia 木材	15 年
承保零部件	10 年
不锈钢零件	终身质保
不锈钢滑梯	10 年

不锈钢游戏活动部件由优质不锈钢制成。在制造后使用酸洗工艺对钢进行清洁，以确保光滑和清洁的顺滑表面。

不锈钢滑梯由多根钢棒支撑到中心钢柱上。 滑梯的设计具有完美的弯曲度和倾斜度，使您的滑行更加有趣。

线框爬筒由热浸镀锌优质钢制成。 Corocord 16mm 绳索是特殊的“大力神”型绳索，具有镀锌的四股钢丝和钢丝芯。 每根股线都用 PES 纱紧密包裹，然后将其熔化到每根单独的股线上。

EN 1176 compliant

数据如有更新，恕不另行通知。

Sustainability Data

NRO426

从原材料到成品	CO_2 排放总量	CO_2 排放量 / 千克	回收的原料
	kg CO_2e	kg CO_2e/kg	%
NRO426-1222	0.00	0.00	0.00

这些因素采用的总体框架为环保产品声明（EPD），该声明可量化“产品生命周期的环保信息，并对相同功能的产品进行对比” （ISO, 2006）。在遵循该框架的同时，对从原材料到制造的整个产品阶段（A1-A3) 应用生命周期评估法。

Kompan A/S
C.F. Tietgens Boulevard 32C
DK-5220 Odense SØ
Denmark

Validation of CO_2 calculation method
BUREAU VERITAS
HSE Denmark A/S

Verification of CO_2 calculation of: Nature play

Data version no. 2023-10-05

The CO_2 calculation and data are in compliance with the principles of a carbon footprint impact according to the GHG protocol (Greenhouse Gas Protocol), Scope 3, cradle to gate related to all individual components in the product category: "Nature play" represented by item no.: NRO409-0621.

(Scope 3 emissions include emission sources in the upstream and downstream value chain).

Date: 30. October 2023 | Valid until: 30. October 2025
Verified by:

Julie Marie Vejsgaard Larsen, LCA & EPD Consultant

Verification based on report: Validation of CO_2 calculation of 9 categories of Kompan product line, version 1.0, prepared by: Bureau Veritas HSE, Denmark: Julie M. V. Larsen.

Publication date: 30. October 2023

By Bureau Veritas HSE
www.bureauveritas.dk
+45 7731 1000

数据如有更新，恕不另行通知。

Tall Castle, Small

NRO426

最大跌落高度 | 总高度 | 安全区域

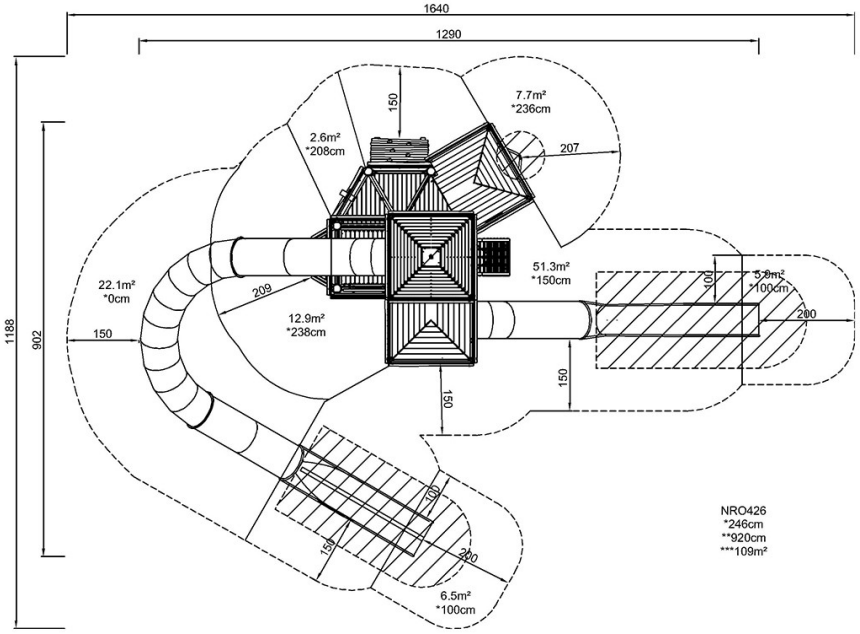

最大跌落高度 | 总高度

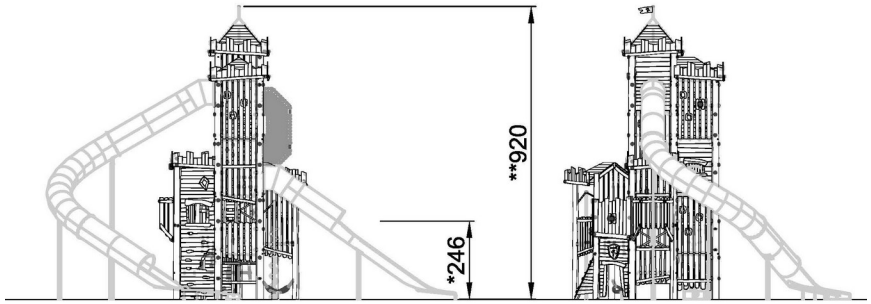

NRO426

点击查看俯视图

点击查看侧面图

数据如有更新，恕不另行通知。